façade cobox

IEC 60439 - 1
32A / AC 400V / 50 Hz / IP54 / IK08 ⧈
IP 2X ouvert

streetlight_support@te.com

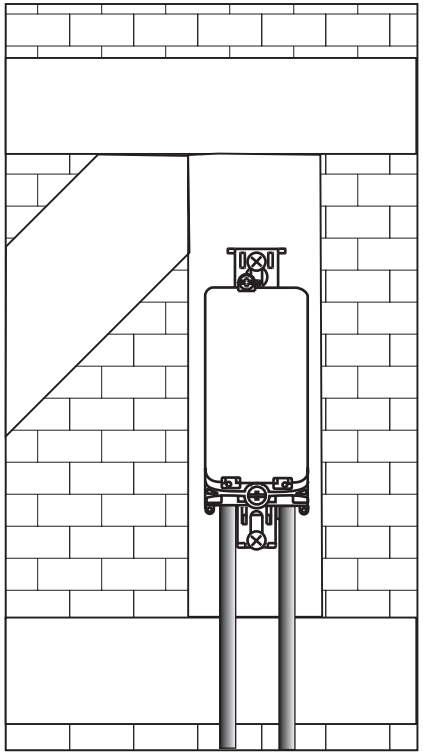

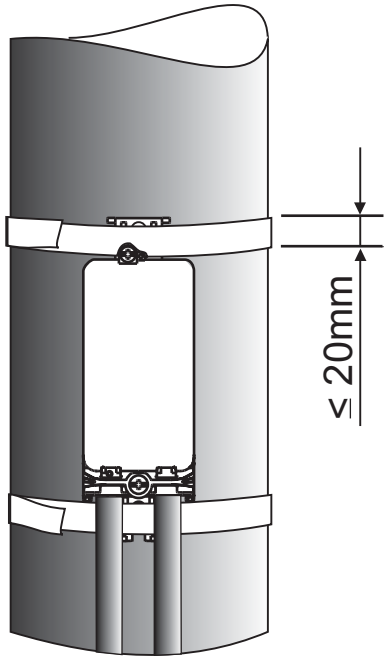

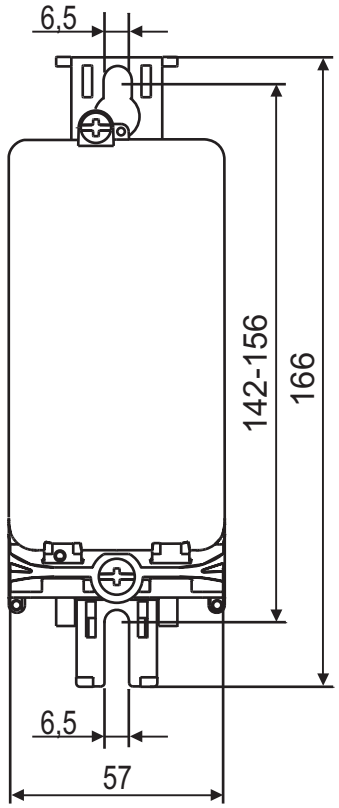

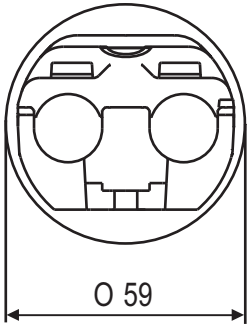

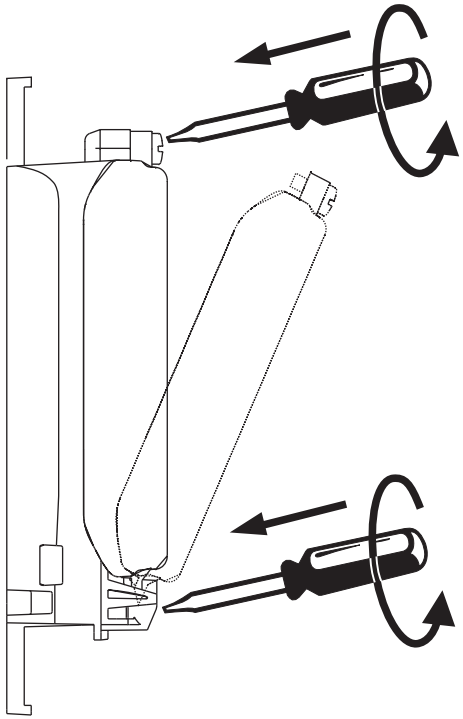
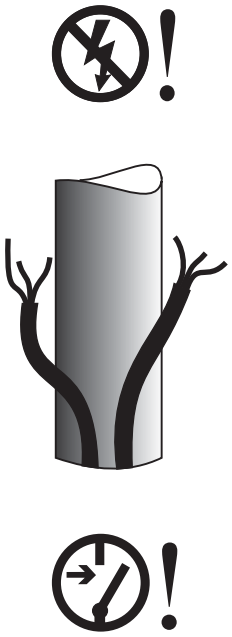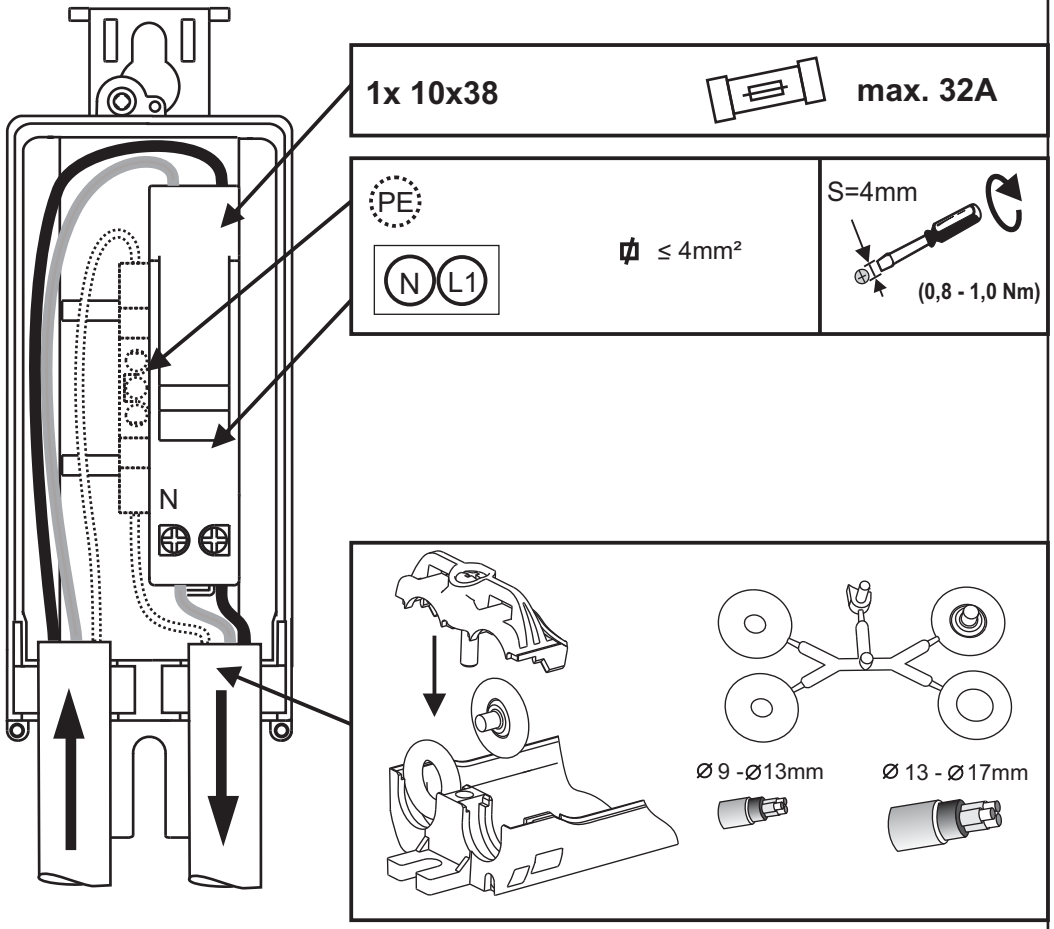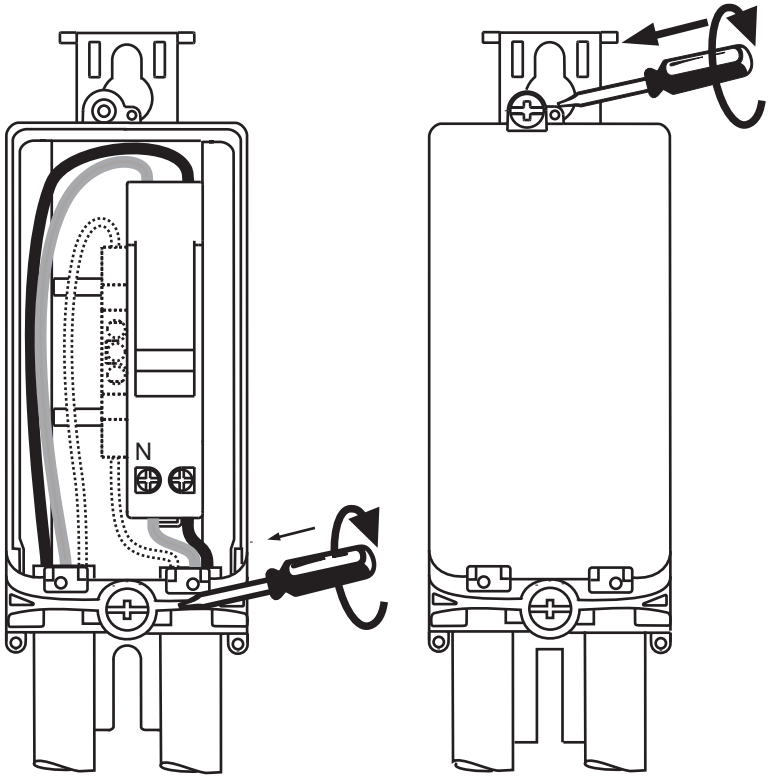
streetlight_support@te.com